СНТД

КО... ...Й
...

УДК 621.882.3 Группа Г33

ОТРАСЛЕВОЙ СТАНДАРТ

ОСТ1 33400-77
ОСТ1 33401-77

ГАЙКИ ДВЕНАДЦАТИШЛИЦЕВЫЕ ПРОРЕЗНЫЕ САМОКОНТРЯЩИЕСЯ

Конструкция

На 5 страницах

Введен впервые

Проверен в 1991 г.

Подлежит проверке в 2001 г.

ОКП 75 9415

Распоряжением Министерства от 30.03.77 № 087-16

срок введения установлен с 01.01.78

Несоблюдение стандарта преследуется по закону

1. Настоящий стандарт распространяется на самоконтрящиеся прорезные двенадцатишлицевые гайки, предназначенные для эксплуатации в газотурбинных двигателях:

– из стали 10Х11Н23Т3МР-ВД с болтами по ОСТ1 31019-77 при температуре до 600°С;

– из сплава ХН73МБТЮ-ВД с болтами по ОСТ1 31020-77 при температуре до 700°С.

Издание официальное ГР 8040391 от 14.07.77 Перепечатка воспрещена

№ изм. 1
№ изв. 9960
Инв. № дубликата
Инв. № подлинника
87

2. Конструкция и размеры гаек должны соответствовать указанным на чертеже и в табл.1.

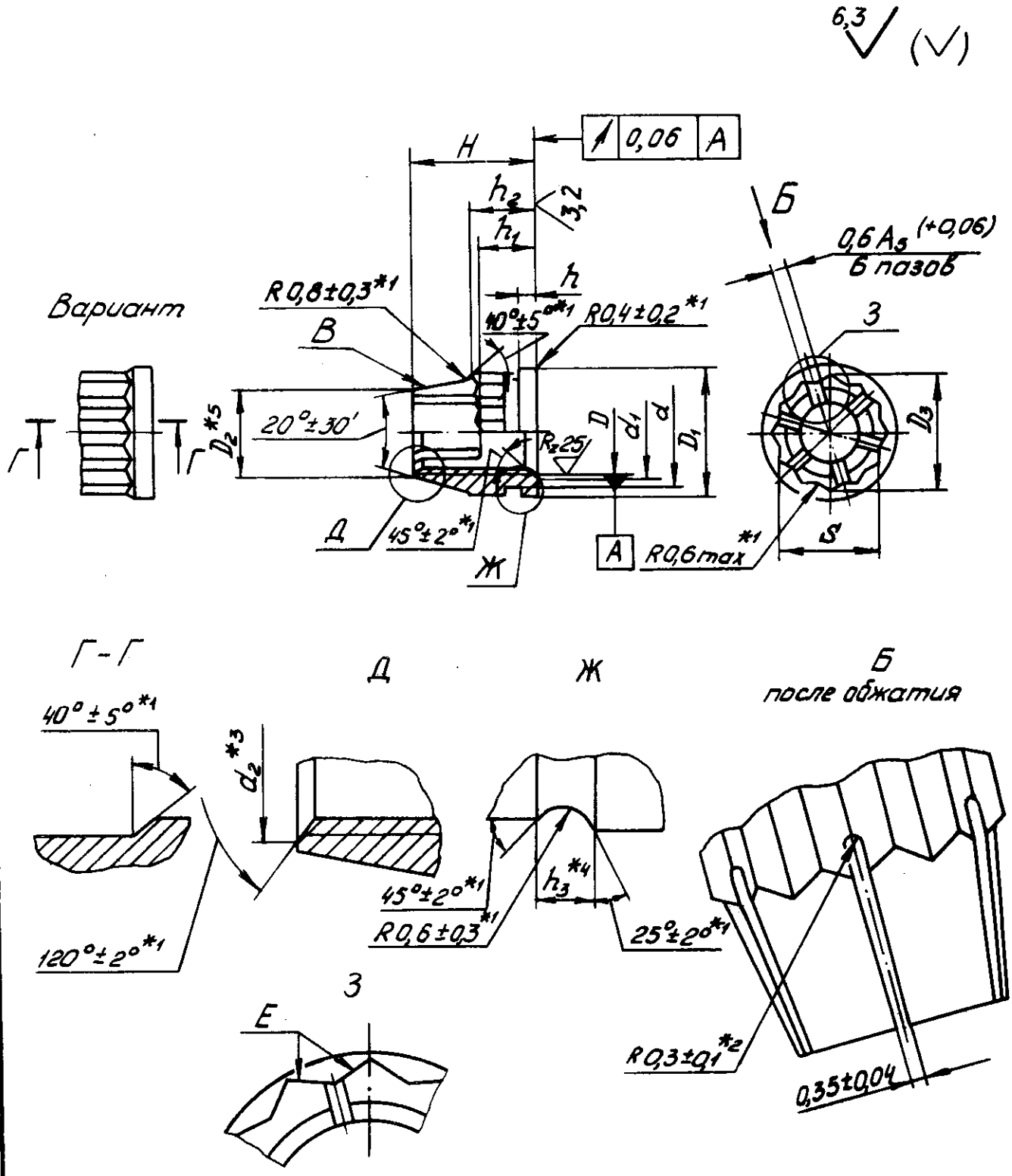

*1 Размеры обеспеч. инстр.

*2 Размер до обжатия.

*3 Размер до нарезания резьбы.

*4 Размер до накатки шлицев.

*5 Размер до фрезерования пазов.

№ изм. 1
№ изв. 9960
87
Инв. № дубликата
Инв. № подлинника

Инв. № дубликата	
Инв. № подлинника	97

№ изм.	1
№ изв.	9960

Таблица 1

Размеры в мм

D	D_1	D_2	D_3	d	d_1	d_2	h	h_1	h_2	h_3	H	S	Масса 100 шт., кг
	Предельные отклонения												
	по h11		по h12		по H12	±0,2	по h14	±0,2			по h14	по h12	
M6	10,5	7,4	10,4	9,1	6,6	6,1	1,7	5,0	6,0	1,6	11,0	9	0,3
M8	13	9,2	12,7	11,2	8,6	8,1	1,8	5,5	6,5	1,8	12,0	11	0,5
M10	15,2	11,6	15	13,2	10,6	10,1		6,5	7,5	2,0	13,5	13	0,7

3. Материал: сталь 10Х11Н23Т3МР-ВД, сплав ХН73МБТЮ-ВД.

4. Термическая обработка гаек:

- из стали 10Х11Н23Т3МР-ВД - $\sigma_в$ =1080...1420 МПа (110...145 кгс/мм^2);
- из сплава ХН73МБТЮ-ВД - $\sigma_в$ ≥ 1150 МПа (117 кгс/мм^2).

5. Поле допуска резьбы - 5Н6Н.

6. Биение поверхности В относительно среднего диаметра резьбы не более 0,06 мм, до обжатия.

7. Несимметричность пазов относительно поверхностей Е не более 0,1 мм.

8. Поверхность В гаек из стали 10Х11Н23Т3МР-ВД обжать до первого старения, гаек из сплава ХН73МБТЮ-ВД - до термической обработки.

9. В контрящей части заусенцы в пазах не допускаются.

10. Покрытие: Ср6...9.

Другие виды покрытия - по ОСТ 1 33102-80.

11. Коды ОКП гаек с покрытием Ср должны соответствовать указанным в табл.2*.

Таблица 2

D	ОСТ 1 33400-77	ОСТ 1 33401-77
	Код ОКП	
М6	75 9415 2701 10	75 9415 2801 07
М8	75 9415 2702 09	75 9415 2802 06
М10	75 9415 2703 08	75 9415 2803 05

12. Технические условия - по ОСТ 1 31023-77.

Пример наименования и обозначения самоконтрящейся прорезной двенадцатишлицевой гайки из стали 10Х11Н23Т3МР-ВД с резьбой М6, с покрытием Ср:

Гайка 6-ОСТ 1 33400-77

То же, из сплава ХН73МБТЮ-ВД:

Гайка 6-ОСТ 1 33401-77

* Коды ОКП гаек с другими покрытиями выдаются головной организацией по стандартизации по запросам предприятий.

(1) Зам. Изв. № 9960

№ изм. 1 | № изв. 9960

Инв. № дубликата | Инв. № подлинника 97

ЛИСТ РЕГИСТРАЦИИ ИЗМЕНЕНИЙ

№ изм.	Номера страниц				Номер "Изв. об изм."	Подпись	Дата	Срок введения изменения
	Изменённых	Заменённых	Новых	Аннулированных				
1	1, 2, 3	4	5	-	9960		26.11.91	01.01.92

(1) Нов.Изв.№ 9960

Инвентарный № 97