№ изм.	1
№ изв.	12172

Инв. № дубликата	
Инв. № подлинника	761

УДК 629.7.083

Группа Д18

ОТРАСЛЕВОЙ СТАНДАРТ

ОСТ 1 10113-85

ШАРНИР
Конструкция и размеры

На 4 страницах

Введен впервые

ОКП 75 9588 0251 03

Распоряжением Министерства от 25 декабря 1985 г. № 298-65

срок действия установлен с 1 января 1987 г.

до 1 января 1997 г.

Несоблюдение стандарта преследуется по закону

1. Конструкция и размеры шарнира должны соответствовать указанным на чертеже.

Издание официальное ★

ГР 8375435 от 18.03.86

Перепечатка воспрещена

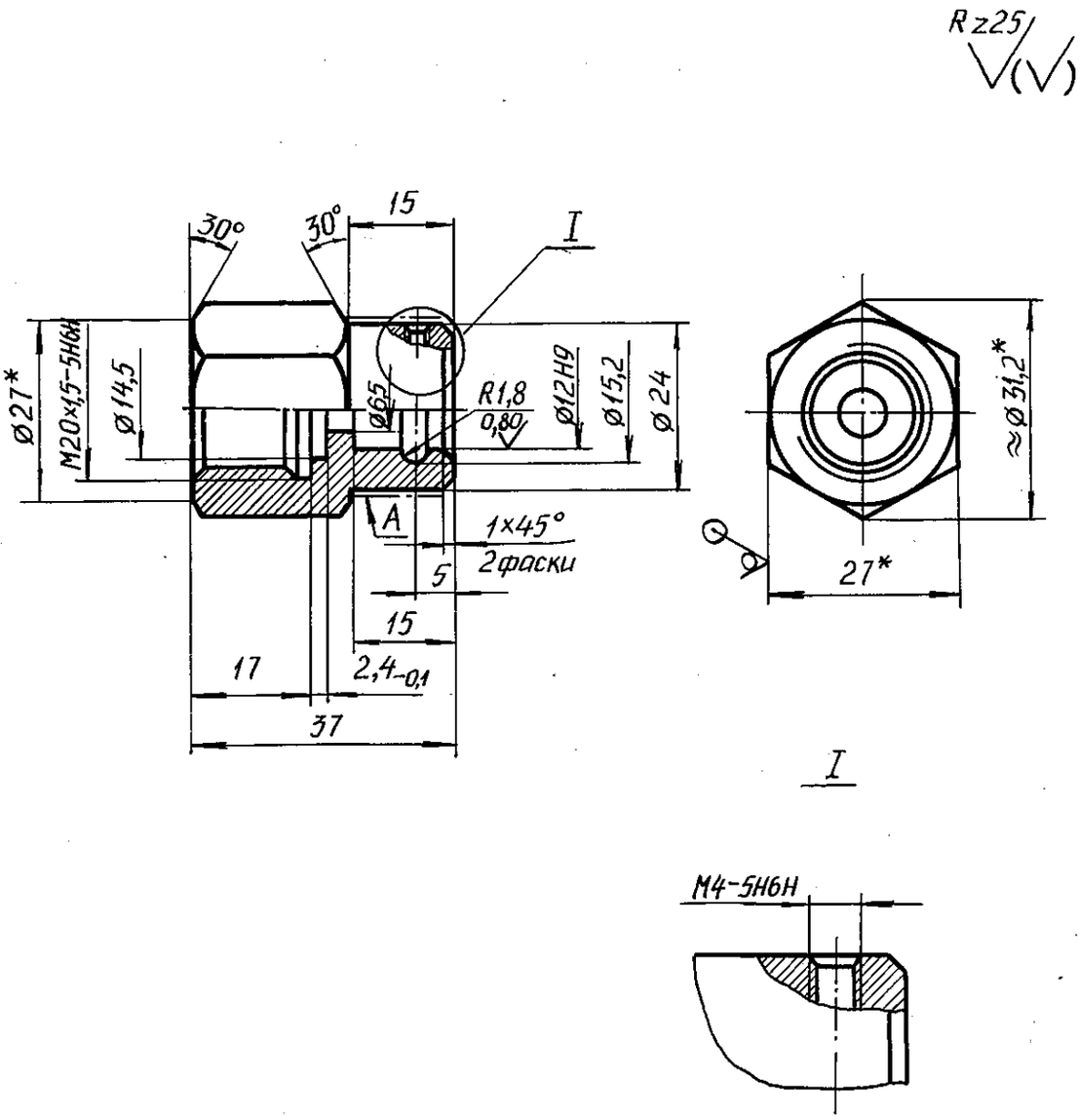

2. Материал: сталь 30ХГСА ТУ 14-1-950-86.

3. Термическая обработка: 29,0 . . . 35,5 $HRC_э$, группа контроля 3 ОСТ 1 00021-78.

4. Проточка (тип I) и фаски резьбы – по ОСТ 1 00010-81.

5. Неуказанные предельные отклонения размеров, формы и расположения поверхностей – по ОСТ 1 00022-80.

6. Покрытие: Кд9.фос.окс**

Поверхность А Эмаль ЭП-140, серебристый. 104 ОСТ 1 90055-85

7. Маркировать обозначение и клеймить окончательную приемку на бирке.

---

* Размер для справок.

** По действующему в отрасли документу.

№ изм.	1
№ изв.	12172

Инв. № дубликата

Инв. № подлинника 761

8. Масса – 0,095 кг.

Наименование и обозначение шарнира:

Шарнир ОСТ 1 10113-85

№ изм.	1
№ изв.	12172

Инв. № дубликата	
Инв. № подлинника	761

ЛИСТ РЕГИСТРАЦИИ ИЗМЕНЕНИЙ

№ изм.	Номера страниц				Номер "Изв. об изм."	Подпись	Дата	Срок введения изменения
	изменённых	заменённых	новых	аннулированных				
Переиздан с учетом изменения № 1.								

Инв. № дубликата
Инв. № подлинника
761