УДК 621.643.4.063

Группа Г18

ОТРАСЛЕВОЙ СТАНДАРТ

ТРОЙНИКИ ФЛАНЦЕВЫЕ ПЕРЕХОДНЫЕ
Конструкция и размеры

ОСТ 1 10327-72

На 7 страницах

Введен впервые

ОКП 75 9510

Проверено в 1989 г.

Проверено в 1984 г.

Распоряжением Министерства от 22 декабря 1972 г. № 087-16

срок введения установлен с 1 января 1974 г.

Несоблюдение стандарта преследуется по закону

1. Настоящий стандарт распространяется на фланцевые переходные тройники, предназначенные для соединений трубопроводов по наружному конусу.

Инв. № дубликата | 1119 | 3 | 11179
Инв. № подлинника | № изм. | 1 | 6614 | 2 | 9206

2 Фланцевые переходные тройники могут изготовляться в двух исполнениях

3 Конструкция и размеры фланцевых переходных тройников исполнения 1 должны соответствовать указанным на черт 1 и в табл 1

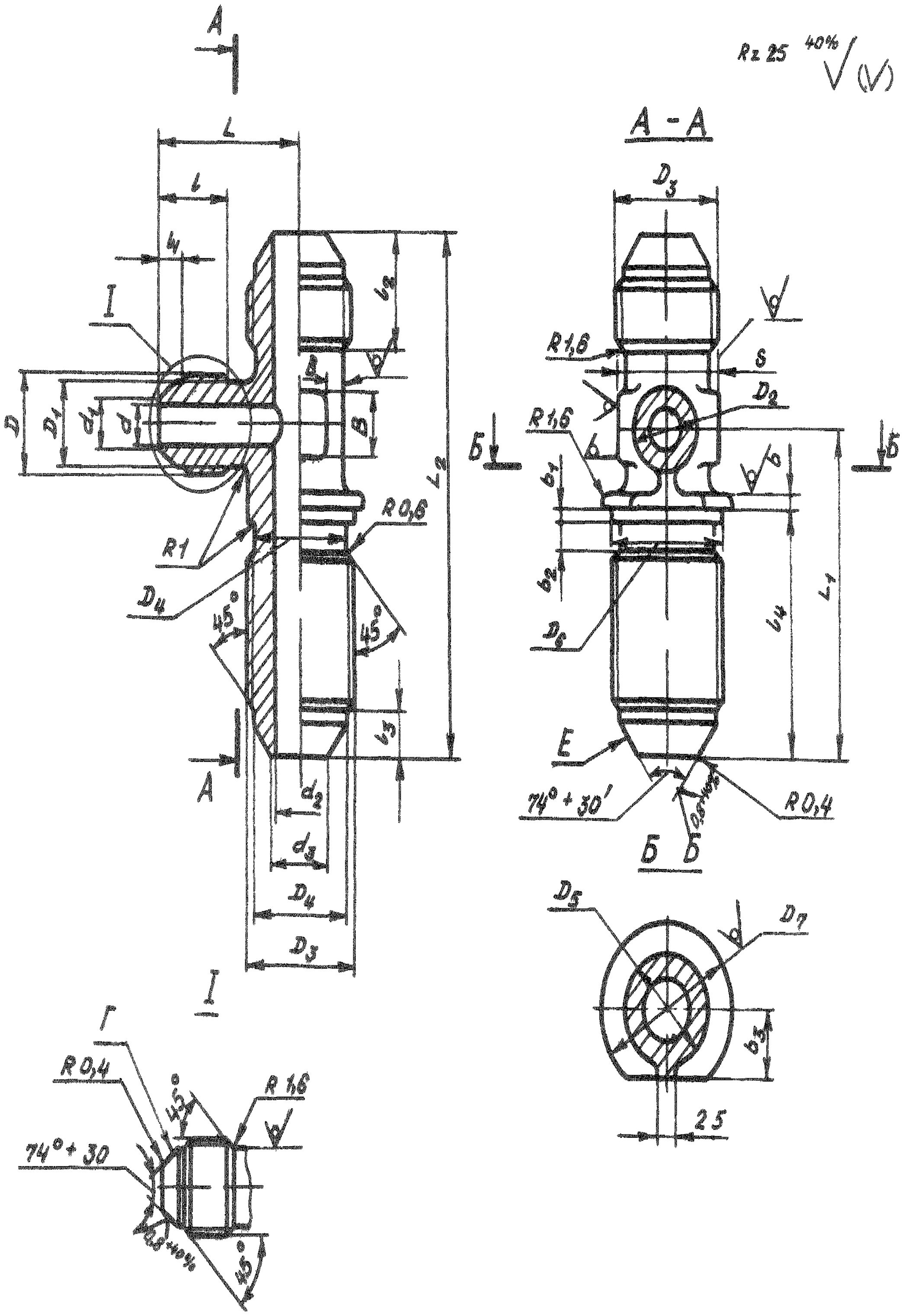

Черт 1

Лист изм 2
№ изв 8208
1119
Инв № дубликата
Инв № подлинника

Таблица 1

Размеры, мм

Наружный диаметр труб $D_н$	d	d_1	D	D_1	D_2	l	l_1	Наружный диаметр труб $D_{н1}$	d_2	d_3	D_3	D_4	D_5	D_6	D_7	S	l_2	l_3	l_4	L	L_1	L_2	b	b_1	b_2	b_3	B	Масса 100 шт., кг
6	3,7	4,6	MR12x1	10,5	10	13	5,5	8	5,5	6,6	MR14x1	12,5	12	14,2	18	14	13	5,5	30,5	23	43	66	2,0	2,0	3,5	7,1	7	3,82
								10	7,5	8,8	MR16x1	14,5	14	16,2	20	17	14	5,0	32,5	25	45	69				8,1	9	4,64
								12	9,5	10,8	MR20x1,5	17,8	16	20,2	24	19	17	6,5	35,5	27	48	78			4,5	10,1	10	5,27
								14	11,5	12,8	MR22x1,5	19,8	18	22,2	27	22		6,0		29	49	77				11,1	13	7,88
								16	13,5	14,8	MR24x1,5	21,8	20	24,2	29		18	6,5	38,0	30	50	79	2,5	2,5		12,1	15	9,42
								18	15,5	16,8	MR27x1,5	24,8	22	27,2	32	24		7,0	39,0	32	51	81				13,6	17	11,64
								20	17,0	18,5	MR30x1,5	27,8	24	30,2	35	27	19	8,0	40,0	33	52	82				15,1	18	13,95
								22	19,0	20,5	MR33x2	30,0	27	33,2	38		22	8,5	44,0	34	57	90			5,5	16,6	21	16,40
								25	22,0	23,5			28			30		7,5		35		91					22	19,39
								28	25,0	26,5	MR39x2	36,0	34	39,2	44	36	23	9,5	46,0	38	62	97				19,6	26	22,10
8	5,5	6,6	MR14x1	12,5	12			10	7,5	8,8	MR16x1	14,5	14	16,2	20	17	14	5,0	32,5	25	46	71	2,0	2,0	3,5	8,1	9	5,02
								12	9,5	10,8	MR20x1,5	17,8	16	20,2	24	19	17	6,5	35,5	27	47	75			4,5	10,1	10	5,75
								14	11,5	12,8	MR22x1,5	19,8	18	22,2	27	22		6,0		29	50	79				11,1	13	8,00
10	7,5	8,8	MR16x1	14,5	14	14	5,0	12	9,5	10,8	MR20x1,5	17,8	16	20,2	24	19		6,5		28	48	77				10,1	10	6,14
								14	11,5	12,8	MR22x1,5	19,8	18	22,2	27	22		6,0		30	51	81				11,1	13	8,48
								16	13,5	14,8	MR24x1,5	21,8	20	24,2	29		18	6,5	38,0	31	52	83	2,5	2,5		12,1	15	10,27
12	9,5	10,8	MR20x1,5	17,8	16	17	6,5	14	11,5	12,8	MR22x1,5	19,8	18	22,2	27		17	6,0	35,5		53	85	2,0	2,0		11,1	13	8,74
								16	13,5	14,8	MR24x1,5	21,8	20	24,2	29		18	6,5	38,0	34	54	87	3,5	2,5		12,1	15	10,91
								18	15,5	16,8	MR27x1,5	24,8	22	27,2	32	24		7,0	39,0	36	55	89				13,6	17	13,10
								20	17,0	18,5	MR30x1,5	27,8	24	30,2	35	27	19	8,0	40,0	37	56	90				15,1	18	14,98
								22	19,0	20,5	MR33x2	30,0	27	33,2	38		22	8,5	44,0	38	61	98			5,5	16,6	21	17,90
								25	22,0	23,5			28			30		7,5		39		99					24	18,79
								28	25,0	26,5	MR39x2	36,0	34	39,2	44	36	23	9,5	46,0	42	66	104				19,6	26	23,38
14	11,5	12,8	MR22x1,5	19,8	18		6,0	16	13,5	14,8	MR24x1,5	21,8	20	24,2	29	22	18	6,5	38,0	34	55	89			4,5	12,1	15	11,50
								18	15,5	16,8	MR27x1,5	24,8	22	27,2	32	24		7,0	39,0	36	56	91				13,6	17	13,85
								20	17,0	18,5	MR30x1,5	27,8	24	30,2	35	27	19	8,0	40,0	37	57	92				15,1	18	15,91
								22	19,0	20,5	MR33x2	30,0	27	33,2	38		22	8,5	44,0	38	62	100			5,5	16,6	21	18,50
								28	25,0	26,5	MR39x2	36,0	34	39,2	44	36	23	9,5	46,0	42	67	107				19,6	27	23,80
16	13,5	14,8	MR24x1,5	21,8	20	18	6,5	18	15,5	16,8	MR27x1,5	24,8	22	27,2	32	24	18	7,0	39,0	35	57	93			4,5	13,6	17	14,09
								20	17,0	18,5	MR30x1,5	27,8	24	30,2	35	27	19	8,0	40,0	38	58	94				15,1	18	16,35
								22	19,0	20,5	MR33x2	30,0	27	33,2	38		22	8,5	44,0	39	63	101			5,5	16,6	21	19,34
18	15,5	16,8	MR27x1,5	24,8	22		7,0	20	17,0	18,5	MR30x1,5	27,8	24	30,2	35		19	8,0	40,0	38	60	98			4,5	15,1	18	17,40
								22	19,0	20,5	MR33x2	30,0	27	33,2	38		22	8,5	44,0	39	64	104			5,5	16,6	21	19,82

№ взам. 3 | № изв. 11179
1119
Инв. № дубликата | Инв. № подлинника

4 Конструкция и размерь фланцевьх переходньх тройников исполнения 2 должнь соответствовать указаннь м на черт 2 и в табл 2

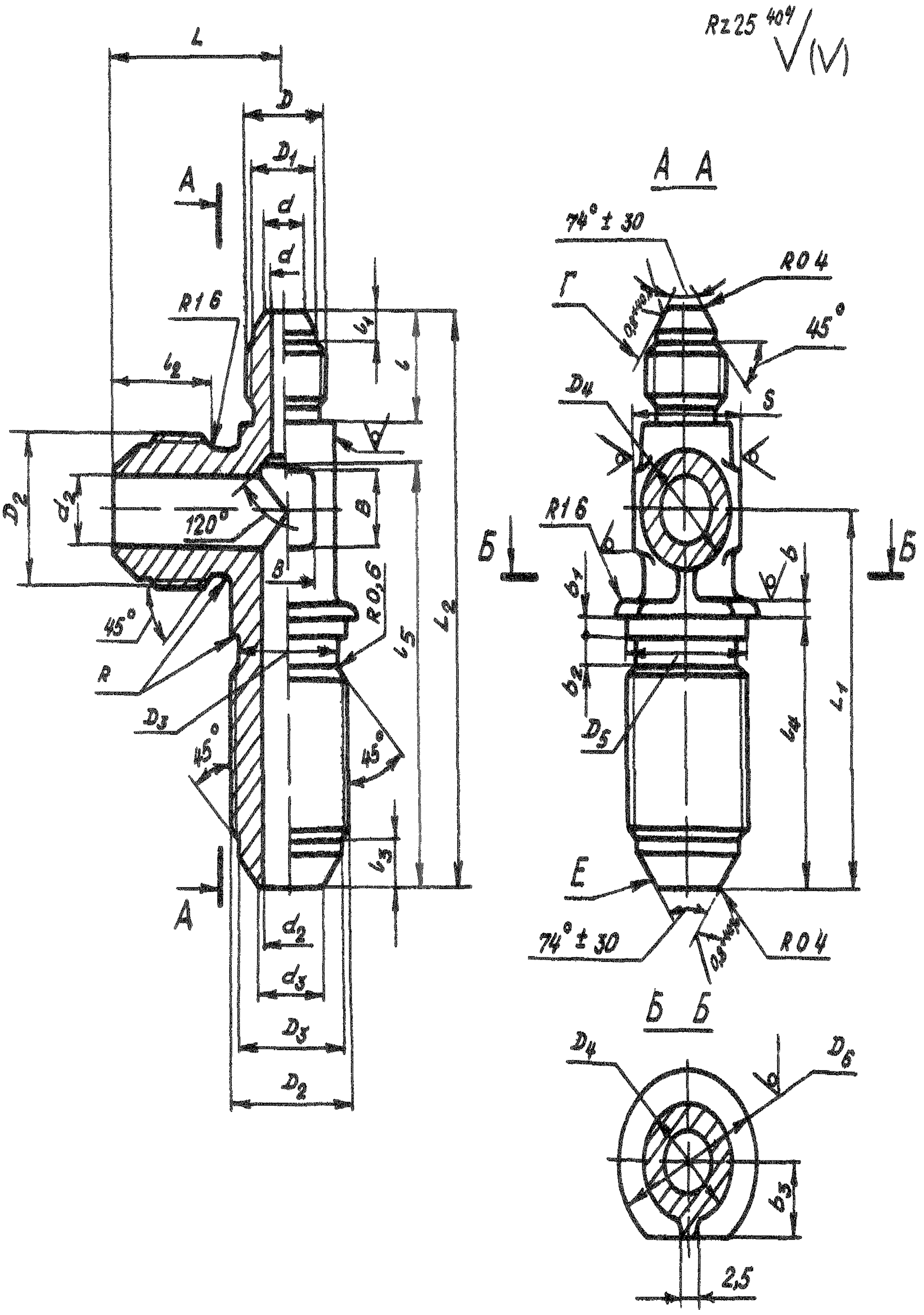

Черт 2

Ин № дубликата
Ин № подлинника
Ин № изм 2
№ изв 9206
1 9

Таблица 2

Размеры, мм

Наружный диаметр труб $D_н$	d	d_1	D	D_1	l	l_1	Наружный диаметр труб $D_н$	d_2	d_3	D_2	D_3	D_4	D_5	D_6	S	l_2	l_3	l_4	l_5	L	L_1	L_2	b	b_1	b_2	b_3	B	Масса 100 шт., кг
6	3,7	4,6	MR12x1	10,5	15	5,5	8	5,5	6,6	MR 14x1	12,5	12	14,2	18	14	13	5,5	30,5	48	24	44	68	2,0	2,0	3,5	7,1	7	3,66
							10	7,5	8,8	MR 16x1	14,5	14	16,2	20	17	14	5,0	32,5	52	26	47	72				8,1	9	4,53
							12	9,5	10,8	MR 20x1,5	17,8	16	20,2	24	19	17	6,5	35,5	56	31	50	76			4,5	10,1	10	5,50
							14	11,5	12,8	MR 22x1,5	19,8	18	22,2	27	22		6,0		61	33	54	81				11,1	13	8,10
							16	13,5	14,8	MR 24x1,5	21,8	20	24,2	29		18	6,5	38,0	64	35	56	84	2,5	2,5		12,1	15	10,37
							18	15,5	16,8	MR 27x1,5	24,8	22	27,2	32	24		7,0	39,0	67	37	58	87				13,6	17	13,11
							20	17,0	18,5	MR 30x1 5	27,8	24	30,2	35	27	19	8,0	40,0	71	39	61	91				15,1	18	16,06
							22	19,0	20,5	MR 33x1	30,0	27	33,2	38		22	8,5	44,0	78	43	67	99			5,5	16,6	21	19,44
							25	22,0	23,5			28			30		7,5		79	44							22	21,33
							28	25,0	26,5	MR 39x2	33,0	34	39,2	44	36	23	9,5	46,0	89	48	75	109				19,6	26	26,87
8	5,5	6,6	MR14x1	12,5			10	7,5	8,8	MR 16x1	14,5	14	16,2	20	17	14	5,0	32,5	52	26	47	72	2,0	2,0	3,5	8,1	9	4,70
							12	9,5	10,8	MR 20x1,5	17,8	16	20,2	24	19	17	6,5	35,5	56	31	50	76			4,5	10,1	10	5,67
							14	11,5	12,8	MR 22x1,5	19,8	18	22,2	27	22		6,0		61	33	54	81				11,1	13	8,26
							16	13,5	14,8	MR 24x1,5	21,8	20	24,2	29		18	6,5	38,0	64	35	56	84	2,5	2,5		12,1	15	10,52
							18	15,5	16,8	MR 27x1,5	24,8	22	27,2	32	24		7,0	39,0	67	37	58	87				13,6	17	13,92
							20	17,0	18,5	MR 30x1,5	27,8	24	30,2	35	27	19	8,0	40,0	71	39	61	91				15,1	18	16,32
10	7,5	8,8	MR16x1	14,5	16	5,0	12	9,5	10,8	MR 20x1,5	17,8	16	20,2	24	19	17	6,5	35,5	56	31	50	77	2,0	2,0		10,1	10	5,82
							14	11,5	12,8	MR 22x1 5	19,8	18	22,2	27	22		6,0		61	33	54	82			4,5	11,1	13	8,40
							16	13,5	14,8	MR 24x1,5	21,8	20	24,2	29		18	6,5	38,0	64	35	56	83	2,5	2,5		12,1	15	10,68
							18	15,5	16,8	MR 27x1,5	24,8	22	27,2	32	24		7,0	39,0	67	37	58	88				13,6	17	13,44
							20	17,0	18,5	MR 30x1,5	27,8	24	30,2	35	27	19	8,0	40,0	71	39	61	92				15,1	18	16,66
12	9,5	10,8	MR20x1,5	17,8	20	6,5	14	11,5	12,8	MR 22x1,5	19 8	18	22,2	27	22	17	6,0	35,5	61	33	54	86	2,0	2,0		11,1	13	8,74
							16	13,5	14,8	MR 24x1,5	21,8	20	24,2	29		18	6,5	38,0	64	35	56	89	2,5	2,5		12,1	15	11,00
							18	15,5	16,8	MR 27x1,5	24,8	22	27,2	32	24		7,0	39,0	67	37	58	92				13,6	17	13,75
							20	17,0	18,5	MR 30x1,5	27,8	24	30,2	35	27	19	8,0	40,0	71	39	61	96				15,1	18	16,90
							22	19,0	20,5	MR 33x2	30,0	27	33,2	38		22	8,5	44,0	78	43	67	104			5,5	16,6	21	20,60
							25	22,0	23,5			28			30		7,5		79	44							22	21,95
							28	25,0	26,5	MR 39x2	33,0	34	39,2	44	36	23	9,5	46,0	89	48	75	114				19,6	26	27,62
14	11,5	12,8	MR22x1,5	19,8		6,0	16	13,5	14,8	MR 24x1,5	21,8	20	24,2	29	22	18	6,5	38,0	64	35	56	89			4,5	12,1	15	11,32
							18	15,5	16,8	MR 27x1,5	24,8	22	27,2	32	24		7,0	39,0	67	37	58	93				13,6	17	14,50
							20	17,0	18,5	MR 30x1,5	27,8	24	30,2	35	27	19	8,0	40,0	71	39	61	96				15,1	18	17,15
							22	19,0	20,5	MR 33x2	30,0	27	33,2	38		22	8,5	44,0	78	43	67	104			5,5	16,6	21	20,58
16	13,5	14,8	MR24x1,5	21,8	21	6,5	18	15,5	16,8	MR 27x1,5	24,8	22	27,2	32	24	18	7,0	39,0	67	37	58	93			4,5	13,6	17	14,41
							20	17,0	18,5	MR 30x1,5	27,8	24	30,2	35	27	19	8,0	40,0	71	39	61	97				15,1	18	17,80
							22	19,0	20,5	MR 33x2	30,0	27	33,2	38		22	8,5	44,0	78	43	67	105			5,5	16,6	21	20,74
18	15,5	16,8	MR27x1,5	24,8		7,0	20	17,0	18,5	MR 30x1,5	27,8	24	30,2	35		19	8,0	40,0	71	39	61	97			4,5	15,1	18	18,14
							22	19,0	20,5	MR 33x2	30,0	27	33,2	38		22	8,5	44,0	78	43	67	105			5,5	16,6	21	21,02

Инв. № дубликата | Инв. № подлинника | 1119 | Инв. № изм. 3 | Инв. № изм. 11179

5 Материал штамповка из титановых сплавов ВТ3-1 ВТ6

6 Термическая обработка отжечь группа контроля 5 ОСТ 1 00021 78

7 Резьба - по ОСТ 1 00105-83 поле допуска - 6е

8 Проточки резьбы для тройников исполнения 2 - по ОСТ 1 00010-81

9 Неуказанные предельные отклонения размеров формы и расположения поверхностей - по ОСТ 1 00022-80

10 Предельные отклонения размеров необрабатываемых поверхностей - по ОСТ 1 41187 78 класс точности 5

11 Допуск радиального биения поверхностей Г и I относительно оси соответствующих резьб для тройников

с резьбой до М*R*24х1 5 не более 0 05 мм

- с резьбой свыше М*R*24х1 5 не более 0 07 мм

12 Покрытие Ан Окс 2-3*

13 Маркировать и клеймить по ОСТ 1 00537-72

14 Технические условия - по ОСТ 1 00537-72

15 Для обозначения фланцевых переходных тройников из сплава ВТ6 принят код "1"

Пример наименования и обозначения фланцевого переходного тройника исполнения 1 к трубопроводам D_H =8 мм и D_{H_1} =12 мм из сплава ВТ3-1

Тройник фланцевый переходной 1 8-12 ОСТ 1 10327-72

То же из сплава ВТ6

Тройник фланцевый переходной 1 8-12-1-ОСТ 1 10327-72

* По действующему в отрасли документу

Инв № дубликата											
Инв № подлинника	1119										

ЛИСТ РЕГИСТРАЦИИ ИЗМЕНЕНИЙ

№ изм	Номера страниц				Номер "Изв. об изм	Подпись	Дата	Срок введения изменения
	изменных	заменных	новых	аннулированных				
1	1 6	–	–	–	6614	Карамзов	30 01 77	01 07 77г
2	1,2,4 6	–	7	–	9206	Карамзов	26 02 86	01 01 86г

Инв № дубликата

Инв № подлинника

1119