УДК 621.643.4.065

Группа Г18

ОТРАСЛЕВОЙ СТАНДАРТ

ПЕРЕХОДНИКИ ВВЕРТНЫЕ
Конструкция и размеры

ОСТ 1 10333-72

На 5 страницах

Введен впервые

ОКП 75 9510

Проверено в 1989 г.

Проверено в 1984 г.

Распоряжением Министерства от 22 декабря 1972 г. № 087-16

срок введения установлен с 1 января 1974 г.

Несоблюдение стандарта преследуется по закону

1. Настоящий стандарт распространяется на ввертные переходники, предназначенные для соединений трубопроводов по наружному конусу.

Инв. № дубликата | 1125
Инв. № подлинника | 6614 | 8206 | 5982 | 111179
Взам. инв. №

Издание официальное

ГР 2117 от 08.05.73

Перепечатка воспрещена

2. Конструкция и размеры ввертных переходников должны соответствовать указанным на чертеже и в таблице.

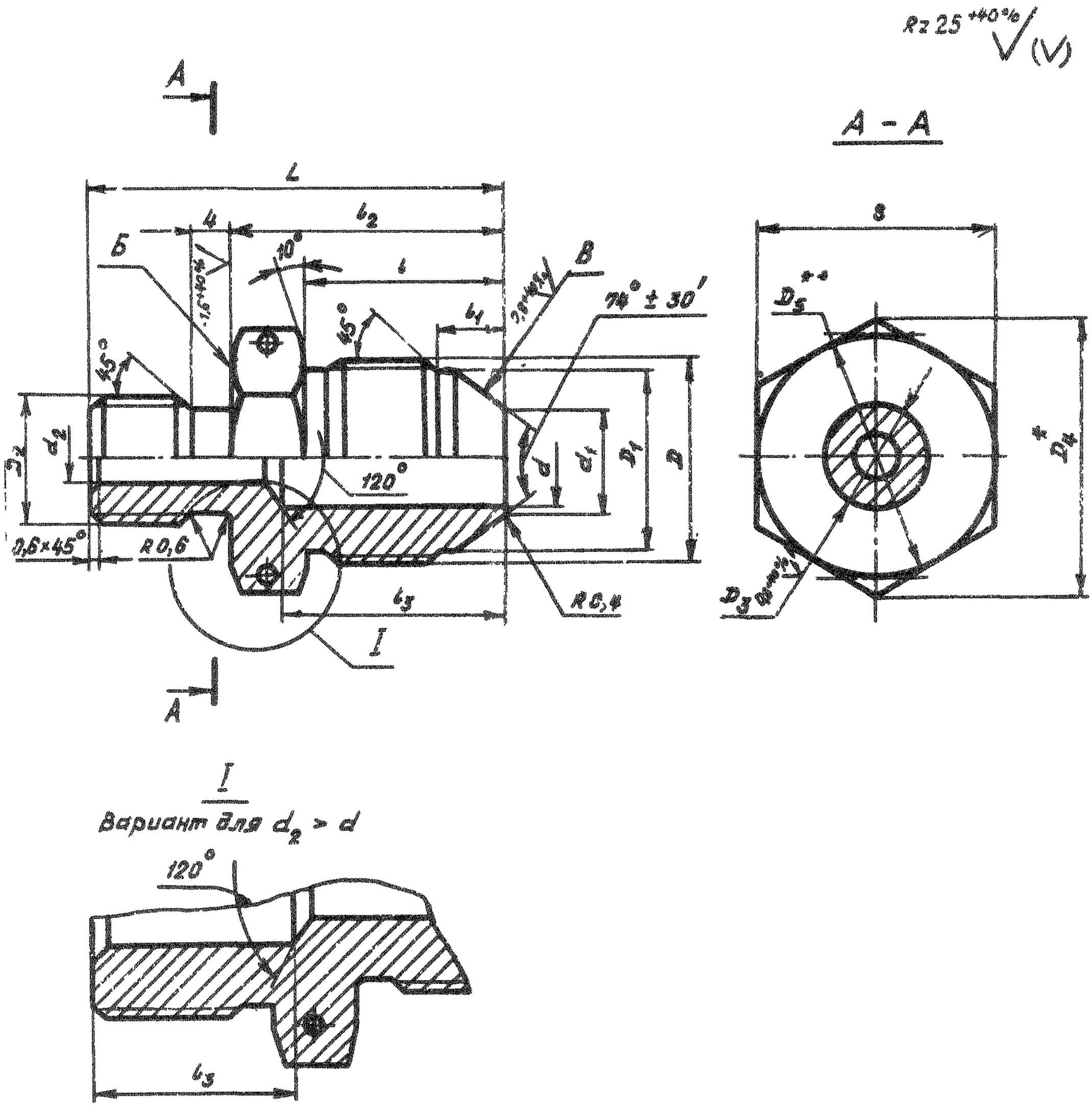

* Размер для справок.

** $D_5 \approx S$.

Размеры, мм

Наружный диаметр труб D_H	d	d_1	D	D_1	l	l_1	l_2	Наружный диаметр труб D_{H_1}	d_2	D_2	D_3 Поле допуска h11	D_4	S	l_3	L	Масса 100 шт., кг
6	3,7	4,6	MR 12x1	10,5	15	5,5	21	8	5,5	MR12x1,5	9,6	19,6	17	14	33	1,52
								10	7,5	MR14x1,5	11,6	21,9	19			1,79
							22	12	9,5	MR16x1,5	13,6	25,4	22		35	2,32
8	5,5	6,6	MR 14x1	12,5			21	6	3,7	MR10	7,6	19,6	17	17	32	0,89
								10	7,5	MR14x1,5	11,6	21,9	19	14	33	1,98
							22	12	9,5	MR16x1,5	13,6	25,4	22	15	35	2,75
								14	11,5	MR20x1,5	17,6	31,2	27	16	36	2,62
								16	13,5	MR22x1,5	19,6					3,14
10	7,5	8,8	MR 16x1	14,5	16	5,0		6	3,7	MR10	7,6	19,6	17	18	33	1,71
								8	5,5	MR12x1,5	9,6				34	1,81
							23	12	9,5	MR16x1,5	13,6	31,2	27	15	36	2,51
								14	11,5	MR20x1,5	17,6			16	37	3,01
								16	13,5	MR22x1,5	19,6					3,39
12	9,5	10,8	MR 20x1,5	17,8	20	6,5	26	8	5,5	MR12x1,5	9,6	25,4	22	22	38	5,06
								10	7,5	MR14x1,5	11,6					5,12
							27	14	11,5	MR20x1,5	17,6	31,2	27	16	41	4,46
								16	13,5	MR22x1,5	19,6					4,21
								18	15,5	MR24x1,5	21,6	34,6	30	18	43	4,19
14	11,5	12,8	MR 22x1,5	19,8		6,0	26	10	7,5	MR14x1,5	11,6	27,7	24	22	38	3,44
								12	9,5	MR16x1,5	13,6				40	3,74
							27	16	13,5	MR22x1,5	19,6	31,2	27	16	41	4,75
								18	15,5	MR24x1,5	21,6	34,6	30	18	43	4,87
16	13,5	14,8	MR 24x1,5	21,8	21	6,5		10	7,5	MR14x1,5	11,6	31,2	27		39	3,96
								12	9,5	MR16x1,5	13,6			23	41	4,33
								14	11,5	MR20x1,5	17,6				42	4,72
							28	18	15,5	MR24x1,5	21,6	34,6	30	18	44	5,41
18	15,5	16,8	MR 27x1,5	24,8		7,0		12	9,5	MR16x1,5	13,6				41	
								14	11,5	MR20x1,5	17,6			23	42	5,68
								16	13,5	MR22x1,5	19,6					5,91
							29	20	17,0	MR27x1,5	24,6	36,9	32	18	45	7,74
							30	22	19,0	MR30x1,5	27,6	41,6	36	19	47	9,38
								25	22,0							7,53

Инв. № дубликата		Инв. № подлинника		№ изм	2	3	4	№ изв	2	3	4
		1126			6614	2206	1179				

Продолжение

Размеры, мм

Наружный диаметр труб D_H	d	d_1	D	D_1	l	l_1	l_2	Наружный диаметр труб D_{H_1}	d_2	D_2	D_3 Поле допуска h 11	D_4	S	l_3	L	Масса 100 шт., кг
22	19,0	20,5	MR33x2	30,0	26	8,5	33	16	13,5	MR22x1,5	19,6	41,6	36	28	47	9,10
								18	15,5	MR24x1,5	21,6				49	9,41
							34	20	17,0	MR27x1,5	24,6				50	10,31
							35	25	22,0	MR30x1,5	27,6			19	52	10,14
								28	25,0	MR33x1,5	30,6	47,3	41	20	53	12,00
28	25,0	26,5	MR39x2	36,0	27	9,5	36	22	19,0	MR30x1,5	27,6					15,19
								25	22,0							14,10
								30	27,0	MR36x1,5	33,6			21	55	14,92
								32	28,0	MR39x1,5	36,6	53,1	46	22	56	16,93
								34	30,0	MR42x1,5	39,6	57,7	50			16,78
								36	32,0							18,21
36	32,0	33,5	MR48x2	45,0	29		38	28	25,0	MR33x1,5	30,6			31		21,12

3. Материал: титановые сплавы ВТ3-1, ВТ6.

4. Термическая обработка: отжечь, группа контроля 5 ОСТ 1 00021-78.

5. Резьба – по ОСТ 1 00105-83, поле допуска – 6е.

6. Проточка и фаски резьбы – по ОСТ 1 00010-81.

7. Отверстия для контровки – по ОСТ 1 03815-76.

8. Неуказанные предельные отклонения размеров, формы и расположения поверхностей – по ОСТ 1 00022-80.

9. Допуск радиального биения поверхности D_3 и торцового биения поверхности $Б$ относительно оси резьбы D_2 – не более 0,08 мм.

10. Допуск радиального биения поверхности $В$ относительно оси резьбы D для переходников:

– с резьбой до $MR24x1,5$ – не более 0,05 мм;

– с резьбой свыше $MR24x1,5$ – не более 0,07 мм.

11. Покрытие: Ан.Окс 2-3*.

12. Маркировать и клеймить – по ОСТ 1 00537-72.

13. Технические условия – по ОСТ 1 00537-72.

14. Для обозначения ввертных переходников из сплава ВТ6 принят код "1".

Пример наименования и обозначения ввертного переходника к трубопроводам D_H = 10 мм и D_{H_1} = 6 мм из сплава ВТ3-1.

Переходник ввертной 10-6-ОСТ 1 10333-72

То же из сплава ВТ6:

Переходник ввертной 10-6-1-ОСТ 1 10333-72

---

*По действующему в отрасли документу.

Инв. № дубликата | Инв. № подлинника | 1125
Лист изм. | № изв. | 2 | 6614 | 3 | 8208 | 4 | 11179

ЛИСТ РЕГИСТРАЦИИ ИЗМЕНЕНИЙ

№ изм.	Номера страниц				Номер "Изв. об изм."	Подпись	Дата	Срок введения изменения
	измененных	замененных	новых	аннулированных				
1.	1, 2	–	–	–	5682	Караськов		
2.	1÷4	–	–	–	6614	Караськов	10.01.77	01.07.77г.
3	1÷4	–	5	–	9206	Караськов	25.02.85г.	01.01.86г.

Инв. № дубликата

Инв. № подлинника 1125